Системы **ПАРИ ПЭД I** и **ПАРИ ПЭД II**

Инструкция по эксплуатации

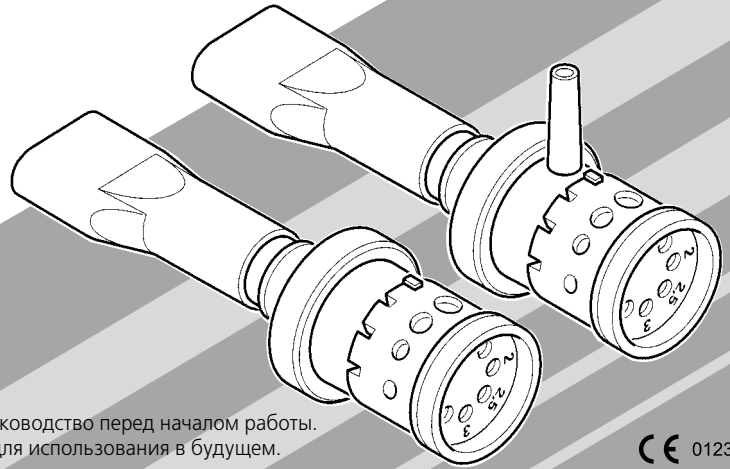

Прочтите это руководство перед началом работы.
Сохраните его для использования в будущем.

CE 0123

Пожалуйста, убедитесь, в том, что в комплект приобретенной Вами системы входят следующие компоненты (см. рис. **A** и **B**):

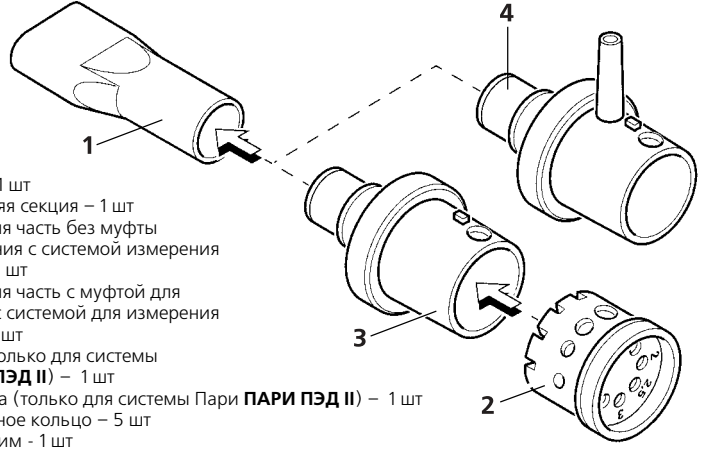

1. Мундштук – 1 шт
2. **ПЭД** – верхняя секция – 1 шт
3. **ПЭД** – нижняя часть без муфты для соединения с системой измерения давления – 1 шт
4. **ПЭД** – нижняя часть с муфтой для соединения с системой для измерения давления – 1 шт
5. Манометр (только для системы Пари **ПАРИ ПЭД II**) – 1 шт
6. Гибкая трубка (только для системы Пари **ПАРИ ПЭД II**) – 1 шт
7. Уплотнительное кольцо – 5 шт
8. Носовой зажим - 1 шт

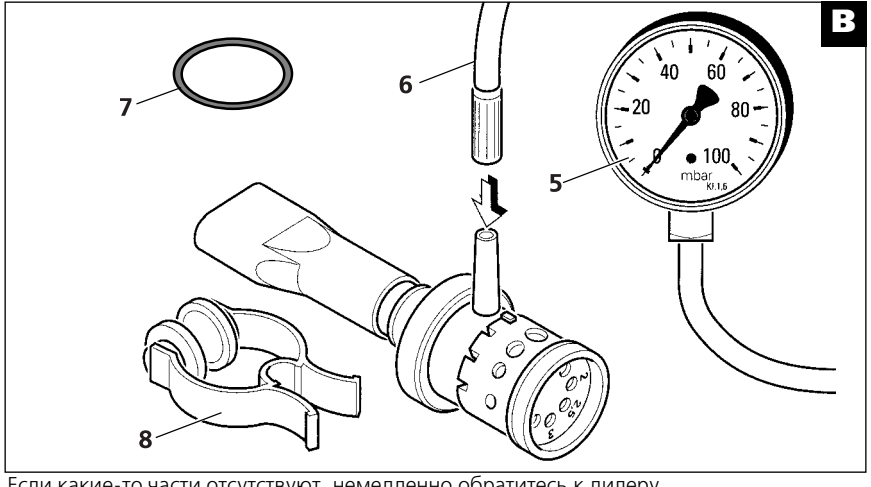

Если какие-то части отсутствуют, немедленно обратитесь к дилеру, у которого Вы приобрели **ПАРИ ПЭД** систему.

Информация

ПАРИ ПЭД системы позволяет эффективно сочетать ингаляционную и **PEP** – терапию с целью мобилизации секрета при острых и хронических заболеваниях нижних дыхательных путей.

Понятие **PEP** (positive expiratory pressur – положительное экспираторное давление) – означает дыхание с положительным давлением на выдохе. Техника дыхания с **PEP** – это техника с преодолением сопротивления и повышением внутрибронхиального давления на выдохе.

Используйте систему **ПАРИ ПЕД** только предписанию врача.

Применение

• Проверьте, чтобы система была продезинфицирована после последнего использования (см. пункт «Дезинфекция»).

Соберите систему **ПАРИ ПЭД** в соответствии с рис **A** и **B**. Если система используется без небулайзера присоедините мундштук **1** к нижней части (**3** или **4**). При сочетании ингаляционной и **PEP**-терапии **ПАРИ ПЭД** система присоединяется к верхней части небулайзера. Для этого отсоедините от небулайзера клапан вдоха (см. рис. **C: a**) и присоедините **ПАРИ ПЭД** систему. (см. рис. **C: b**).

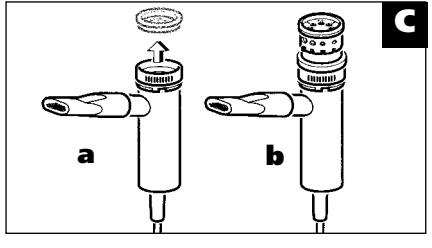

Применение системы ПАРИ ПЭД II

В случае применения системы **ПАРИ ПЕД II** используется нижняя часть с соединительной муфтой (**4**) (см. рис. **B**). Гибкая трубка **6**, одним концом соединенная с манометром, противоположным концом присоединяется к этой муфте.
Используя систему **ПАРИ ПЭД II**, Вы сможете измерить сопротивление выдоху (рис. **D**)

Систему **ПАРИ ПЭД II** следует применять только по предписанию врача.

Потяните назад верхнюю часть, чтобы разъединить прорезь **d** и выступ **c**. Теперь Вы можете свободно вращать верхнюю часть **2** и нижнюю часть **4** в обоих направлениях: **a** и **b**. Расположите их таким образом, чтобы одно из отверстий в верхней части **2** лежало на одной прямой с отверстием в нижней части **4**. Нажмите – до тех пор пока прорезь **d** не совпадет с выступом **c**.

Сожмите мундштук зубами, обхватите губами и выдохните. Манометр покажет сопротивление выдоху. Если это значение не совпадает с необходимым, выберете меньшее или большее отверстие в верхней части. Повторяйте эту процедуру до тех пор, пока не будет достигнуто желаемое значение сопротивления. Пометьте нужное отверстие (1.5, 2, 2.5 E 5: номера рядом с отверстиями – их размер в мм) и в этом положении присоедините к верхней части нижнюю часть без муфты.
Теперь можно проводить **PEP**-терапию без манометра

Применение системы ПАРИ ПЭД II

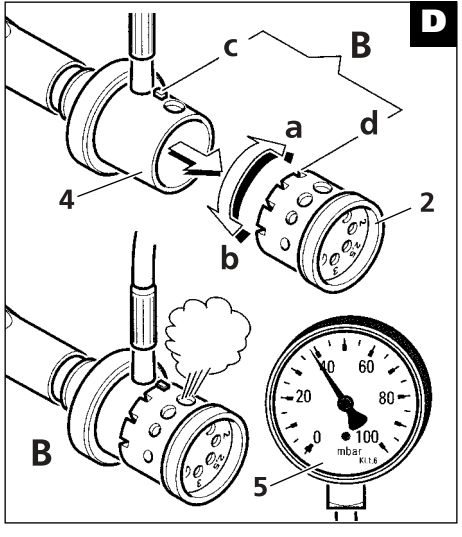

Раздельная терапия

Убедитесь, что компоненты соединены надлежащим образом (см. предыдущий пункт).

Техника раздельной терапии изображена на рис. **E**:

a. Сядьте прямо, расслабьтесь. Зажмите мундштук между зубами, обхватите губами и вдохните через **ПАРИ ПЭД** систему.

b. Выдохните через мундштук - в это время выдыхаемый поток воздуха устремляется в отверстие в верхней части системы.

При необходимости используйте носовой зажим **8**.

При лечении четко выполняйте предписания Вашего врача или физиотерапевта.

Комбинированная терапия

Для проведения комбинированной PEP и ингаляционной терапии необходимо присоединить **ПАРИ ПЭД** систему к верхней части небулайзера (см. рис. **C**). Техника дыхания описана в инструкции, приложенной к небулайзеру.
Если после завершения **PEP**-терапии в небулайзере еще остается препарат, завершите ингаляцию без **ПЕД**-системы.
При необходимости тестирования сопротивления выдоху, **PEP** – терапия может производиться с манометром.

По мере надобности, мокрота удаляется откашливанием.

Перед тем, как откашляться, отодвиньте систему от лица и рта – чтобы избежать откашливания в нее .

Небулайзер

ПАРИ ПЕД система совместима с любыми небулайзерами **ПАРИ** (кроме **ПАРИ–БЭ–БИ**). Чтобы получить дополнительную информацию о совместимости с небулайзерами **ПАРИ**, свяжитесь с производителем или его представительством в Вашем регионе.

Гигиена

Общие правила

ВНИМАНИЕ: чтобы исключить риск для здоровья, т.е. инфекцию, занесенную через загрязненную **ПАРИ ПЭД** систему, необходимо следовать правилам гигиены.

ПАРИ ПЭД система разработана для многократного использования. Пожалуйста, ознакомьтесь с разными правилами для разных областей применения:

– дома (для одного пациента): систему необходимо очищать и дезинфицировать после каждого использования;
– клиника (возможна смена пациента): систему необходимо очищать, дезинфицировать и стерилизовать после каждого использования;
– очистке, дезинфекции и стерилизации подлежат все части системы, кроме манометра и гибкой соединительной трубки. Последние по мере возникновения необходимости протирают влажной материей.

Альтернативные гигиенические процедуры проводятся под ответственность пациента.

- Пожалуйста, тщательно ознакомьтесь и выполняйте все предписания по гигиене, изложенные в инструкциях по применению к **ПАРИ–небулайзеру** и компрессору.
- Все части системы должны быть высушены после каждой очистки, дезинфекции и стерилизации. Капли влаги могут увеличить риск возникновения инфекции.

Подготовка

Сразу после лечения, все части **ПАРИ ПЭД** системы должны быть очищены от остатков медикамента и загрязнений. Чтобы сделать это, разберите системы на составные части.
Для этого:

- Отсоедините **ПАРИ ПЭД** систему от небулайзера.
- Отсоедините соединительную трубку от нижней части.
- Отсоедините мундштук и верхнюю часть от нижней части.
- Отсоедините силиконовый клапан вдоха от верхней части.

Если гигиенические процедуры выполняются дома, пожалуйста, читайте следующий раздел (стр. 14–15).
Если гигиенические процедуры проводятся в клинике, пожалуйста читайте стр. 12–17.

Дома

Очистка

Разберите **ПАРИ ПЭД** систему (см. «Подготовка»).

Рекомендуемый метод:
использование теплой кипяченой воды.
Промывайте все части **ПАРИ ПЭД** системы в течение пяти минут кипяченой водой примерно 40°C с добавлением любой моющей жидкости для мытья посуды. По окончании удалите скопившуюся влагу (например, встряхнув части **ПАРИ ПЭД** системы).
Возможная альтернатива:
промывка в посудомоечной машине.
Очищайте **ПАРИ ПЭД** систему в посудомоечной машине (отдельно от посуды). Расположите части **ПАРИ ПЭД** системы в отсек для ложек. Выберите температуру минимум 50°C.

Дезинфекция

Дезинфицируйте разобранную **ПАРИ ПЭД** систему после очистки.

Рекомендуемый метод:
использование парового дезинфектора.
Будьте уверены в том, что правильно обращаетесь с паровым дезинфектором. Время обработки – около 30 минут. Аппарат автоматически отключается после завершения обработки.

Возможная альтернатива: кипячение.
Поместите части **ПАРИ ПЭД** системы в кипящую воду минимум на 15 минут. Проверьте, чтобы уровень воды оставался достаточно высоким.

Сушка

Поместите части **ПАРИ ПЭД** системы на сухую, чистую впитывающую поверхность и

оставьте до полного высыхания (мининимум 4 часа). Сушка может быть проведена с помощью фена или паризаторе. Не проводите сушку во влажном помещении (например в ванной).

Хранение

Между использованиями, во время долгих перерывов в лечении, оберните **ПАРИ ПЭД** систему в чистую неволокнистую ткань (например в салфетку) и храните в сухом чистом помещении.

Клиника

- При использовании **ПАРИ ПЭД** системы несколькими пациентами, ее необходимо очищать, дезинфицировать и стерилизовать перед каждым новым пациентом.
- Пожалуйста, проверяйте, что для очистки и дезинфекции проводятся только рекомендованные процедуры, и что в каждом цикле соблюдаются все необходимые параметры.
- Эффективность процедур очистки и дезинфекции должна контролироваться.
- Для дезинфекции должны использоваться только препараты, удовлетворяющие санитарно-гигиеническим требованиям для клиник и критериям сопротивления материала.
- Пожалуйста, прочитайте раздел «Сопротивление материала».
- Будьте уверены в соблюдении дополнительных гигиенических правил для клиник.

Очистка/дезинфекция

Процедуры очистки и дезинфекции должны проводиться сразу после использования.

Может использоваться любой подходящий дезинфектант. Может быть использован любой препарат, разрешенный ОСТом в Вашей стране.

Растворы, рекомендуемые для дезинфекции и предстерилизационной обработки

Название дезсредства	Концентрация	Экспозиция	Вид обработки
Хлорамин	1% или 3%	60 мин	Дезинфекция
Моющее средство «Лотос»	5 г/л	30 мин/60°С	Предстерилизационная обработка
Перекись водорода 3% 200 мл/л	3% 200 мл/л		
Самаровка*	3%	60 мин	Дезинфекция и предстерилизационная обработка
Лизафин*	2% 1%	15 мин 60 мин	
Виркон*	2%	15 мин	

* - не содержат хлора, формальдегида, аммиака.

Стерилизация

Стерилизация производится в автоклаве. Температура стерилизации 134°С (время обработки – минимум 7 мин) или 121°С (время обработки – минимум 20 мин), макс. 137°С

Хранение

Хранение **ПАРИ ПЭД** системы осуществляется в стерильной пленке до 3 суток, в биксе – до 7 суток (ОСТ – 42-21-2-85).

Сопротивление материала

Не нагревайте **ПАРИ ПЭД** систему выше 137°C. В выборе дезинфектантов руководствуйтесь следующим:

– В основном дезинфектанты альдегидной группы подходят для очистки и/или дезинфекции этой **ПАРИ ПЭД** системы.
– Другие типы дезинфектантов или чистящих средств не были протестированы по сопротивлению материала этой **ПАРИ ПЭД** системы.

Возможные конфигурации

Чтобы узнать о дополнительных запасных частях, свяжитесь с региональным дилером или с нами (адрес на последней странице). Мы оставляем за собой право производить технические изменения.

	Описание	№ заказа
	Система ПАРИ ПЕД – I	018G6100
	Система ПАРИ ПЕД – II	018G6200

Условия хранения и транспортировки

- Не храните **ПАРИ ПЭД** систему в ванной комнате и не транспортируйте вместе с сырыми вещами.
- Избегайте попадания прямых солнечных лучей

Условия гарантии

- Гарантия не распространяется на пластмассовые части **ПАРИ ПЭД** системы
- На манометр предоставляется гарантия 1 год.

Лидер в области эффективной ингаляционной терапии

Ваш дилер:

Дата покупки:

PARI GmbH, Германия

Moosstasse 9 • D-82319 Starnberg • Germany
Tel.: +49 (8151) 279-0 • Fax: +49 (8151) 279-101

Представительство в России:
ООО “**ПАРИ** синергия в медицине”
105122, Москва, Щелковское шоссе, 5, стр. 1
Тел./факс: (095) 747-10-36

E-mail: info@pari.de • http://www.pari.com.ru

©2004 Лидер в области эффективной ингаляционной терапии